РОССИЯ
ОАО «ЮГ-СИСТЕМА плюс»

42 3748

DED01E **ПАСПОРТ**

КОММУТАТОР ИНТЕРФЕЙСА

1 Основные технические данные

1.1 Коммутатор интерфейса DED01E (далее – коммутатор) предназначен для коммутации каналов связи стыков RS-485, подключения контроллеров связи серии DE1 и управления внешними устройствами.

1.2 Коммутатор работает по командам управления, поступающим от коммутатора серии DHA. При поступлении команды коммутатор подключает модуль одного из двух полукомплектов.

1.3 Функциональная схема коммутатора и назначение контактов его разъемов для внешних подключений приведена на рисунке 1.

Общий вид коммутатора приведен на рисунке 2.

1.4 Характеристики стыков RS-232 (X2 X3).

- Интерфейс стандарта RS-232 с гальванической развязкой.
- Скорость обмена: 2400, 4800, 9600, 19200, 38400, 57600, 115200 бит/с.

1.5 Характеристики стыков RS-485 (X4).

- Интерфейс стандарта RS-485 с гальванической развязкой.
- Скорость обмена: 2400, 4800, 9600, 19200, 38400, 57600, 115200 бит/с.

1.6 Характеристики стыка дискретных выходов (X5).

- 1 выход электронного ключа типа ОК для управления внешним устройством;
- 1 выход электронного ключа типа ОЭ для управления внешним устройством.

1.7 Питание коммутатора осуществляется от источника питания постоянного тока напряжением 5 В. Мощность потребления не более 0,5 Вт.

1.8 Коммутатор предназначен для работы при температуре окружающего воздуха от минус 40 ^{0}С до плюс 70 ^{0}С и относительной влажности до 100 %.

1.9 Габаритные размеры с ручкой – 130ммх25ммх208мм.

1.10 Масса коммутатора не более 0,15 кг.

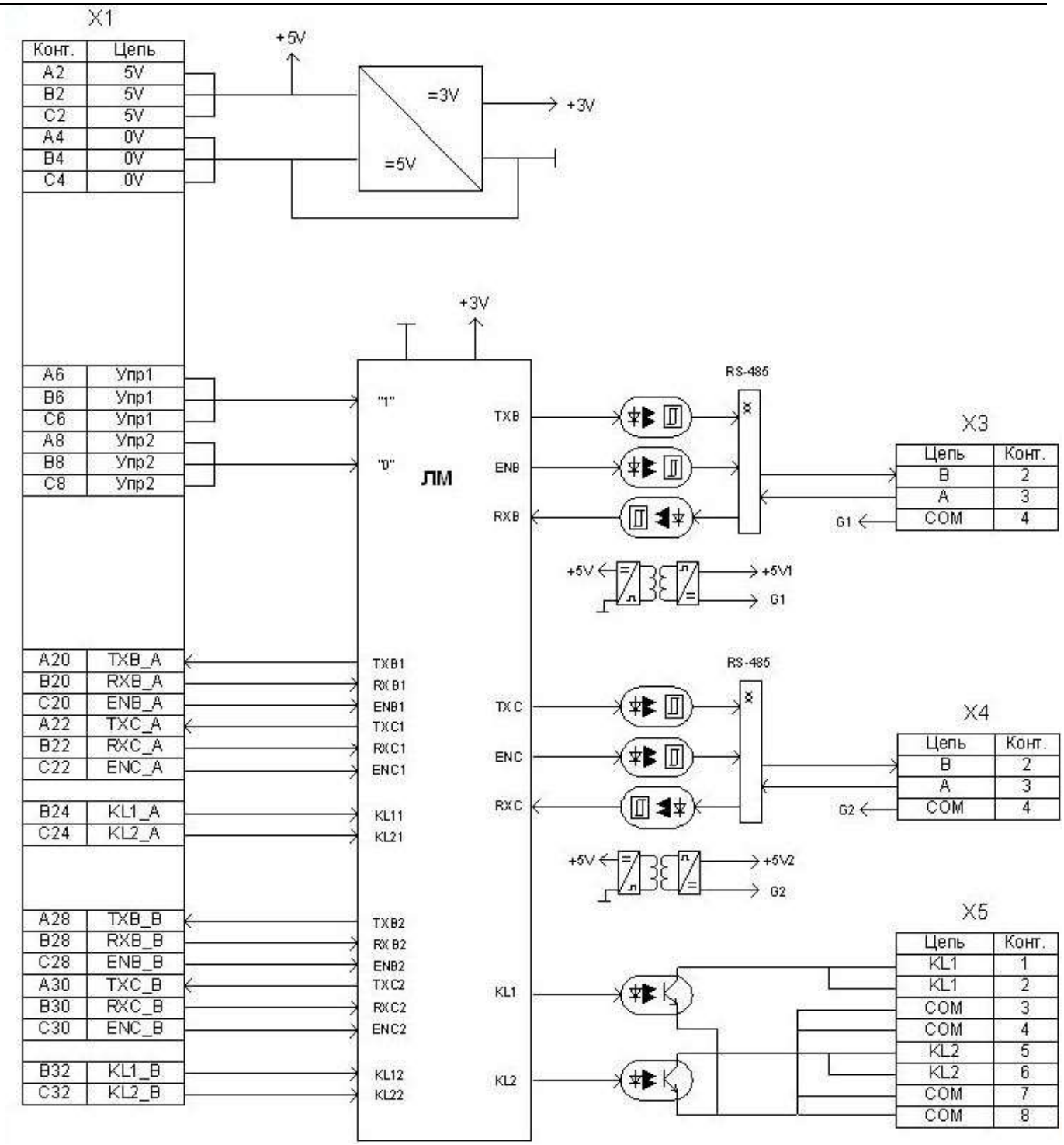
X1
Конт.
Цепь
A2 5V
B2 5V
C2 5V
A4 0V
B4 0V
C4 0V
+5V
=3V
=5V
+3V
+3V
A6 Упр1
B6 Упр1
C6 Упр1
A8 Упр2
B8 Упр2
C8 Упр2
"1"
"0"
ЛМ
TXB
ENB
RXB
RS-485
X3
Цепь
Конт.
B 2
A 3
COM 4
G1
+5V
+5V1
G1
A20 TXB_A
B20 RXB_A
C20 ENB_A
A22 TXC_A
B22 RXC_A
C22 ENC_A
B24 KL1_A
C24 KL2_A
TXB1
RXB1
ENB1
TXC1
RXC1
ENC1
KL11
KL21
TXC
ENC
RXC
RS-485
X4
Цепь
Конт.
B 2
A 3
COM 4
G2
+5V
+5V2
G2
A28 TXB_B
B28 RXB_B
C28 ENB_B
A30 TXC_B
B30 RXC_B
C30 ENC_B
B32 KL1_B
C32 KL2_B
TXB2
RXB2
ENB2
TXC2
RXC2
ENC2
KL12
KL22
KL1
KL2
X5
Цепь
Конт.
KL1 1
KL1 2
COM 3
COM 4
KL2 5
KL2 6
COM 7
COM 8

Рисунок 2

Рисунок 2

2 Свидетельство о приемке

2.1 Коммутатор DED01E V__ № _____ изготовлен и принят в соответствии с требованиями действующей технической документации и признан годным для эксплуатации.

ОТК _____ _____

личная подпись расшифровка подписи

МП _____

число, месяц, год

3 Гарантии изготовителя

3.1 Гарантийный срок эксплуатации – 3 года с момента передачи коммутатора потребителю.

3.2 Изготовитель не принимает претензии на коммутатор с механическими повреждениями корпуса, клейм, при отсутствии паспорта, а также при отличии заводского номера, указанного в разделе 2, от номера на коммутаторе.

3.3 В случае потери коммутатором работоспособности или снижения показателей качества ниже установленных норм при условии соблюдения требований 3.2, потребитель оформляет рекламационный акт в установленном порядке и направляет его по адресу:

350072, г. Краснодар, ул. Московская 5, ОАО «ЮГ-СИСТЕМА плюс», ОТК.

4 Правила хранения

4.1 Коммутатор хранить в упаковке изготовителя при температуре окружающего воздуха от 5 ^{0}С до 40 ^{0}С и относительной влажности до 85 %.

4.2 В помещениях для хранения содержание пыли, паров кислот, агрессивных газов и других вредных примесей, вызывающих коррозию, не должно превышать содержания коррозионно-активных агентов для атмосферы типа I ГОСТ 15150.